Electrolux PROFESSIONAL

Drop-in vestavné moduly Vestavná vyhřívaná deska z tvrzeného skla, 3 GN, s "A" nástavbou

POL. #:

MODEL #:

PROJEKT #

SIS #

AIA #

341181 (D04C3)

VESTAVNÁ VYHŘÍVANÁ DESKA Z TVRZENÉHO SKLA, 3GN, S NÁSTAVBOU S HALOGENOVÝM SVĚTLEM

Zkrácená specifikace

Položka č.

Navrženo pro umístění jako vestavěná, zapuštěná instalace, která usnadňuje čištění a je vhodná pro moderní designové instalace. Určeno k podávání jídla na talířích, v nádobách či v pánvích. Dodává se se stylovým černým temperovaným tvrzeným sklem s integrovanými fóliovými topnými prvky a rámem z nerezové oceli. Speciální design fóliových topných prvků pro maximalizaci přenosu tepla na povrch a dosažení stejné teploty po celém povrchu. Elektronická ochrana proti přehřátí. Digitální ovládání s displejem teploty s přesným nastavením. Ideální pro elegantní bufety k prezentaci teplých jídel, pizzy apod. díky prodloužené horní části povrchu. AISI304 nerezový rám se zaoblenými rohy pro usnadnění čištění. Stylová policová nástavba typu "A", police s halogenovým ohřevným světlem.

SCHVÁLENO:

Hlavní funkce a vlastnosti

- Elektronická tepelná ochrana proti přehřátí.
- Přesná kontrola teploty s nastavením na 0,1°C.
- Standardně je produkt dodáván s digitálně ovládaným termostatem, který je v souladu s normami HACCP a poskytuje vizuální alarm jako varování před rostoucími nebo klesajícími teplotami.
- Určeno k podávání jídla na talířích, v nádobách či v pánvích.
- Dodává se se stylovým černým temperovaným tvrzeným sklem s integrovanými fóliovými topnými prvky a rámem z nerezové oceli.
- Speciální design fóliových topných prvků pro maximalizaci přenosu tepla na povrch a dosažení stejné teploty po celém povrchu.
- Ideální pro elegantní bufety k prezentaci teplých jídel, pizzy apod. díky prodloužené horní části povrchu.
- Certifikace CB a CE třetí uznávanou expertní organizací.
- Jídlo založené při správné teplotě udržuje svou teplotu jádra podle Standardů Afnor.
- Stylová "A" tvarovaná nástavba s policí navržená pro lepší viditelnost vystaveného jídla.
- Navrženo pro umístění jako vestavěná, zapuštěná instalace, která usnadňuje čištění a je vhodná pro moderní designové instalace.

Konstrukce

- Elektronické ovládání s teplotním displejem.
- AISI304 nerezový rám se zaoblenými rohy pro usnadnění čištění.
- IPX4 - ochrana proti průniku vody.
- Topné prvky obsahují bezpečnostní termostat.
- Konstrukce nástavby kompletně v nerezovém provedení AISI304.
- [NOT TRANSLATED]

Drop-in vestavné moduly
Vestavná vyhřívaná deska z tvrzeného skla, 3 GN, s "A" nástavbou

Zepředu

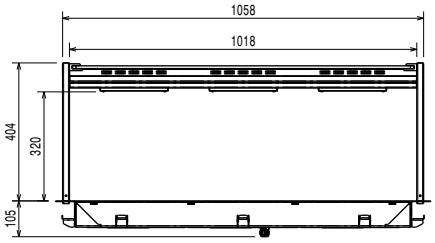

Boční

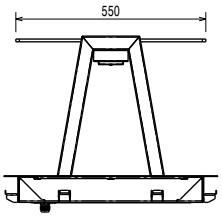

EI = Elektrické napojení

Shora

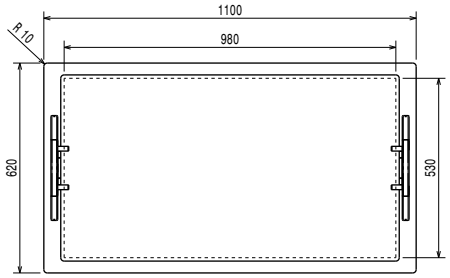

Distances

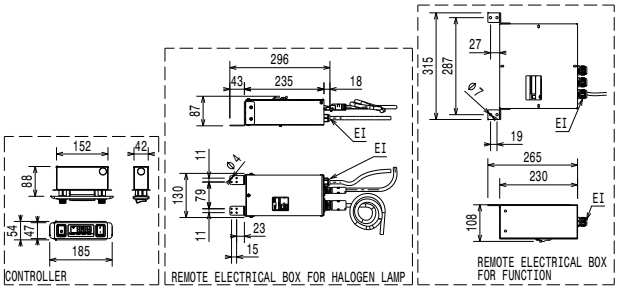

Elektro

Napětí:	220-240 V/1N ph/50/60 Hz
Příkon max:	0.9 kW

Hlavní informace

Vnější rozměry, Šířka	1100 mm
Vnější rozměry, Hloubka	620 mm
Vnější rozměry, Výška	484 mm
Netto váha:	38.1 kg
Přepravní váha:	68 kg
Přepravní výška:	800 mm
Přepravní šířka:	670 mm
Přepravní hloubka:	1140 mm
Přepravní objem:	0.61 m³
Teplota desky:	+105 / +115 °C

Udržitelnost

Hladina hluku:

Společnost si vyhrazuje právo provádět změny v produktech bez předchozího upozornění. Všechny informace byly správné v době tisku.

2026.10.24

Drop-in vestavné moduly
Vestavná vyhřívaná deska z tvrzeného skla, 3 GN, s "A" nástavbou

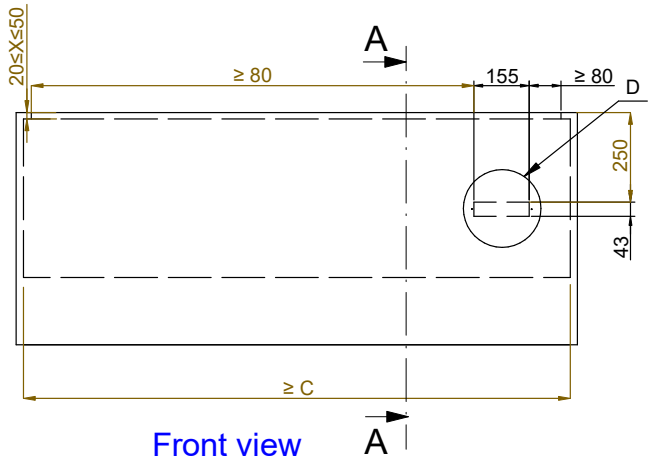

Front view
Scala: 1:10

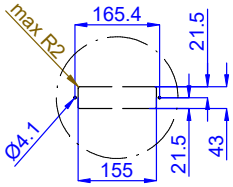

Dettaglio D
Scala 1:7

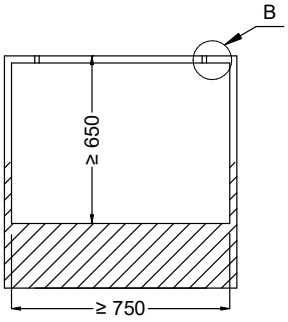

Section Cut A-A
Scala: 1:10

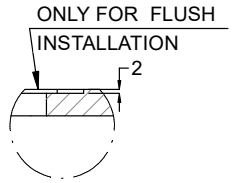

Dettaglio B
Scala 1:2

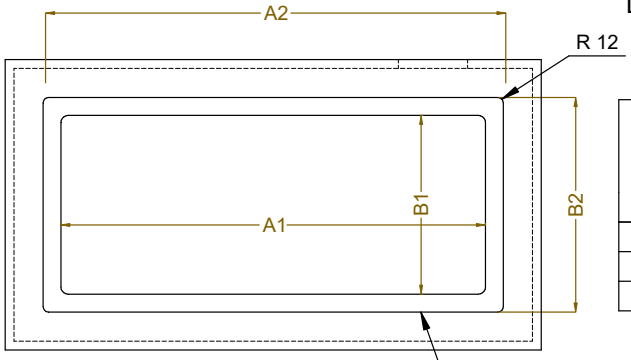

Top view
Scala: 1:10

ONLY FOR FLUSH
INSTALLATION

CAPACITY	CUTOUT		LOWERING FOR FLUSH INSTALLATION		C
	A1	B1	A2	B2	
2GN	740	560	774	624	855
3GN	1070		1104		1190
4GN	1390		1424		1510

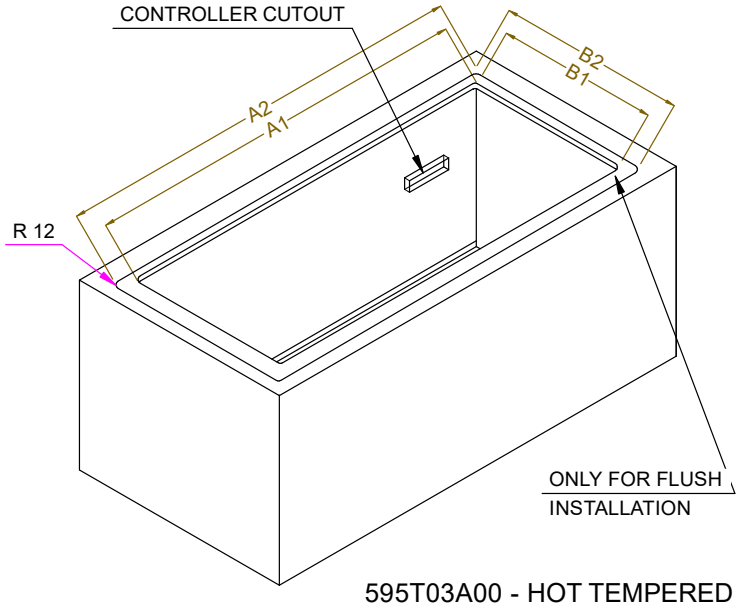

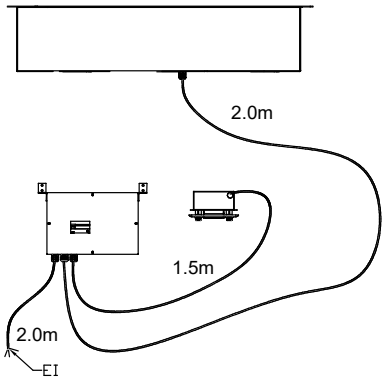

595T03A00 - HOT TEMPERED GLASS OVERSH. ON THE FRAME

Společnost si vyhrazuje právo provádět změny v produktech bez předchozího upozornění. Všechny informace byly správné v době tisku.

2026.10.24